Technische Zeichnungen
Terrassendachzubehör 60 mm

Alu Universal-Endprofil 60 mm

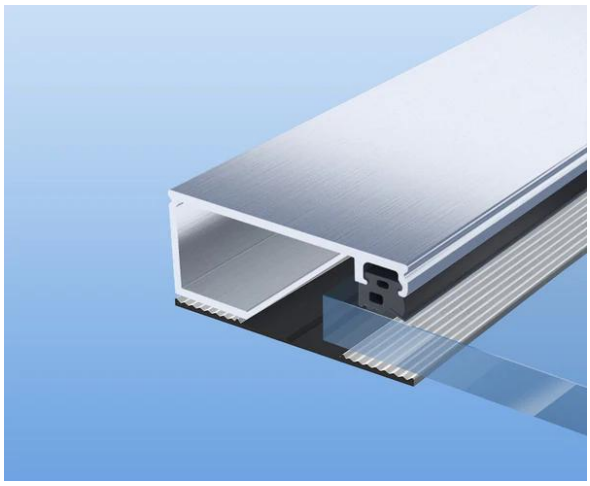

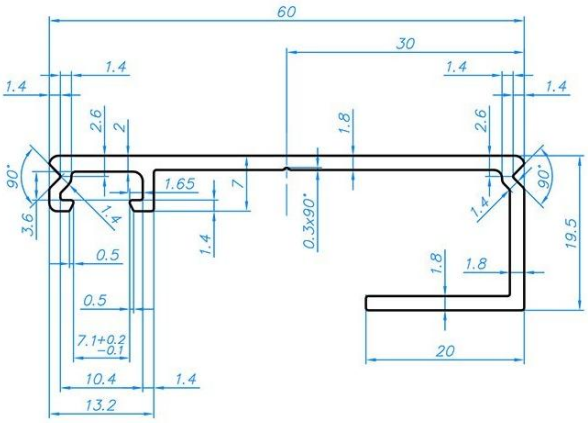

Alu Universal-Verlegeprofil 60 mm

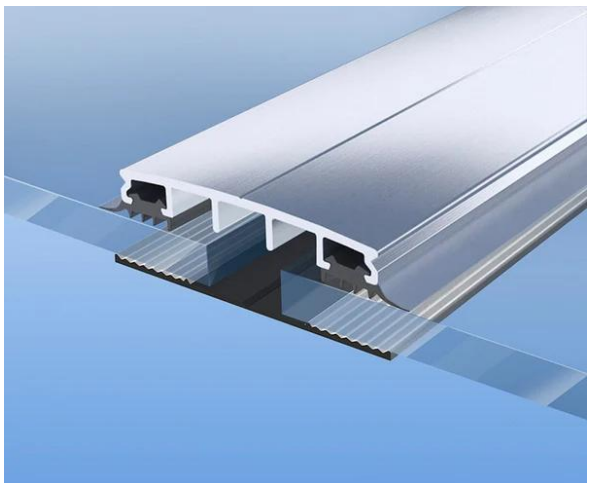

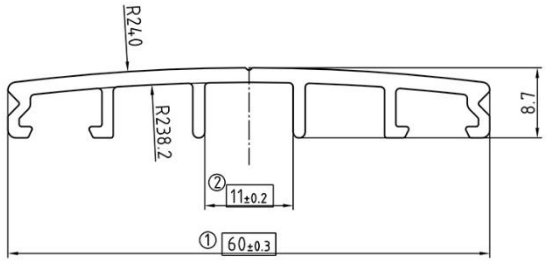
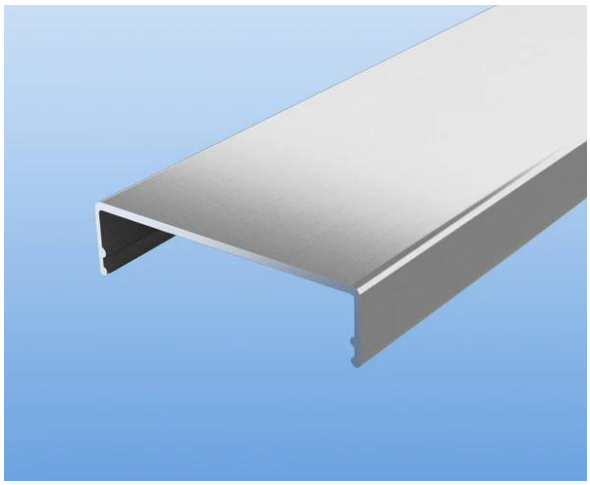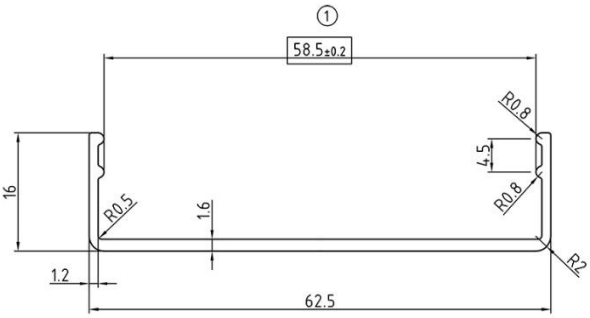
Alu Klemmdeckel 60 mm